EURO-V

МАЗ-631228-8526-012

Автомобиль-сортиментовоз 6х4

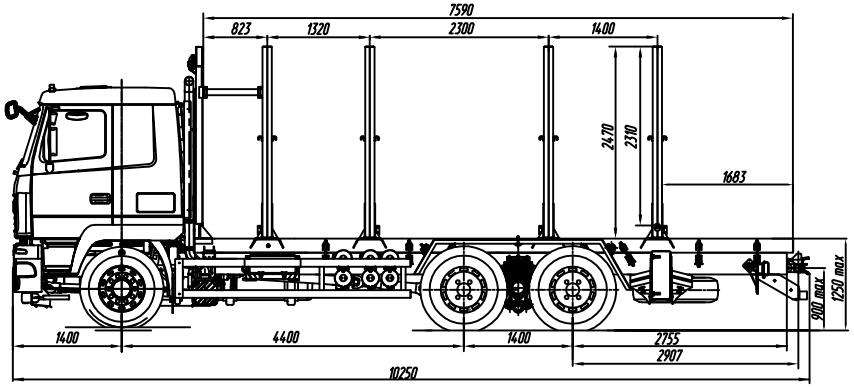

ТЕХНИЧЕСКИЕ ХАРАКТЕРИСТИКИ

Технически допустимая общая масса автомобиля, кг.....33500

Распределение технически допустимой общей массы автомобиля:

на переднюю ось, кг 7500

на заднюю тележку, кг..... 26000

Полная масса автомобиля в снаряженном состоянии, кг... 12900

Технически допустимая грузоподъемность автомобиля, кг..... 20600

Двигатель WP12.430E50

Мощность двигателя, кВт (л.с.) 316 (430)

Максимальный крутящий момент, Н.м (кгс.м) 2060 (210)

Коробка передач ..... ZF 16s2520TO

Число передач КПП 16

Передаточное число моста 5,08

Размер шин 315/80R22.5

Максимальная скорость, км/ч 85

Тип кабины .....5440 рестайлинг

Сортиментовозное оборудование .....с 4-я ложементами
с 6-ю ложементами (по заказу)

Буксирный прибор .....беззазорная сцепка

Комплектации автомобиля-сортиментовоза

631228-0008526-012 –

коробка передач ZF 16S2520TO, КОМ NH/1b или NH/1c (без насоса), топливный бак 500 л., тормозная система с АБС, с ПБС, колеса дисковые, НЖП, переднее защитное устройство (ППЗУ), кондиционер (по заказу), независимый воздушный отопитель кабины (по заказу), ограничение максимальной скорости (85 км/ч), противотуманные фары (по заказу), круиз-контроль (по заказу), спальное место (по заказу), электростеклоподъемники (по заказу), центральный замок (по заказу), зеркала заднего вида с электрорегулировкой (по заказу), тахограф (по заказу), обтекатель (по заказу)

631228-0008576-012 –

коробка передач 12JS200TA, КОМ QH-70 (под фланец или под насос) без насоса, топливный бак 500 л., тормозная система с АБС, с ПБС, колеса дисковые, НЖП, переднее защитное устройство (ППЗУ), кондиционер (по заказу), независимый воздушный отопитель кабины (по заказу), ограничение максимальной скорости (85 км/ч), противотуманные фары (по заказу), круиз-контроль (по заказу), спальное место (по заказу), электростеклоподъемники (по заказу), центральный замок (по заказу), зеркала заднего вида с электрорегулировкой (по заказу), тахограф (по заказу), обтекатель (по заказу)

Примечание:

1) Тропические исполнения -7XX выполняются в комплектации без шумоизоляционных экранов;

2) На комплектации в тропическом исполнении подогреватель двигателя не устанавливается.