Евро-2

МАЗ-551605-280-050
Автомобиль самосвал 6х4

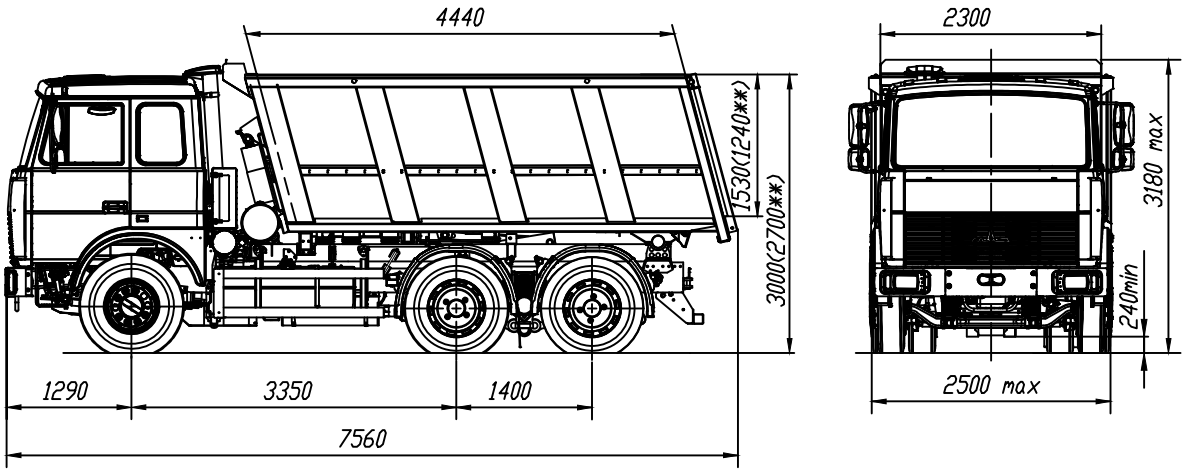

Технически допустимая общая масса автомобиля, кг ..	33000
Распределение технически допустимой общей массы автомобиля, кг:	
на переднюю ось	7000
на Ведущую тележку мостов	26000
Технически допустимая грузоподъемность, кг	20000
Полная масса автомобиля в снаряженном состоянии,кг ..	13000
Объем кузова, м куб.	12,5 или 15,4
Максимальная скорость, км/ч.....	85*
Двигатель	ЯМЗ-238ДЕ2
Мощность двигателя,кВт (л.с.)	240,3(327)
Максимальный крутящий момент, Нм (кг см)	1270(130)
Коробка передач	9JS135A
Число передач	9
Передаточное число ведущих мостов	6,40
Размер шин	315/80R22,5 (12.00R20)
Топливный бак, л	350
Тормозная система	с АБС
Тип кабины.....	большая подрессоренная

* С ограничителем скорости

** Размеры для самосвала с кузовом 12.5м куб.